1. ОРГАНИЗАЦИОННАЯ СТРУКТУРА И ОСНОВНЫЕ ФУНКЦИИ СЛУЖБЫ ОТ НА ЗАО «БЕНДЕРСКИЙ ПИВОВАРЕННЫЙ ЗАВОД».

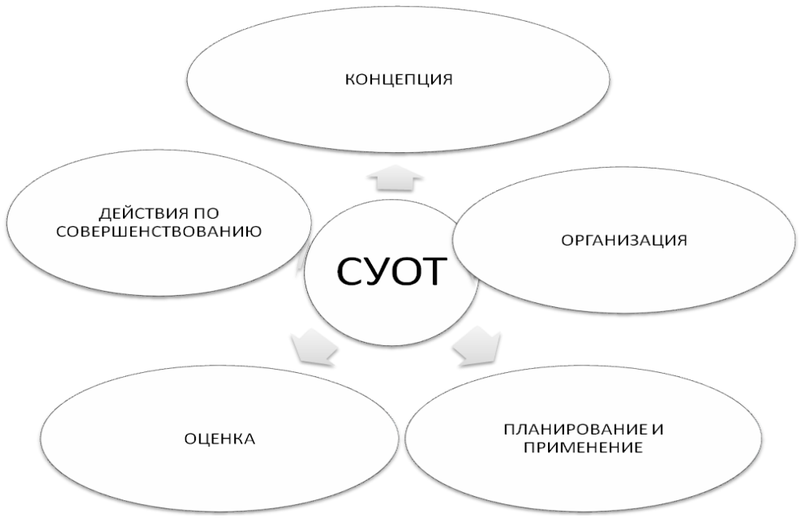

Рисунок 1. Модель системы управления охраной труда

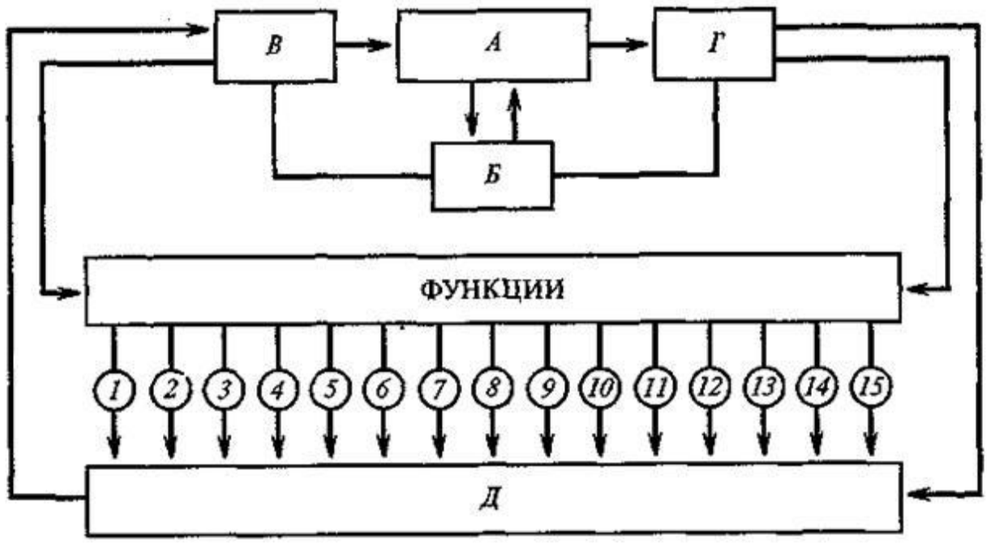

Рисунок 3 – Организационная структура на ЗАО «БПЗ»

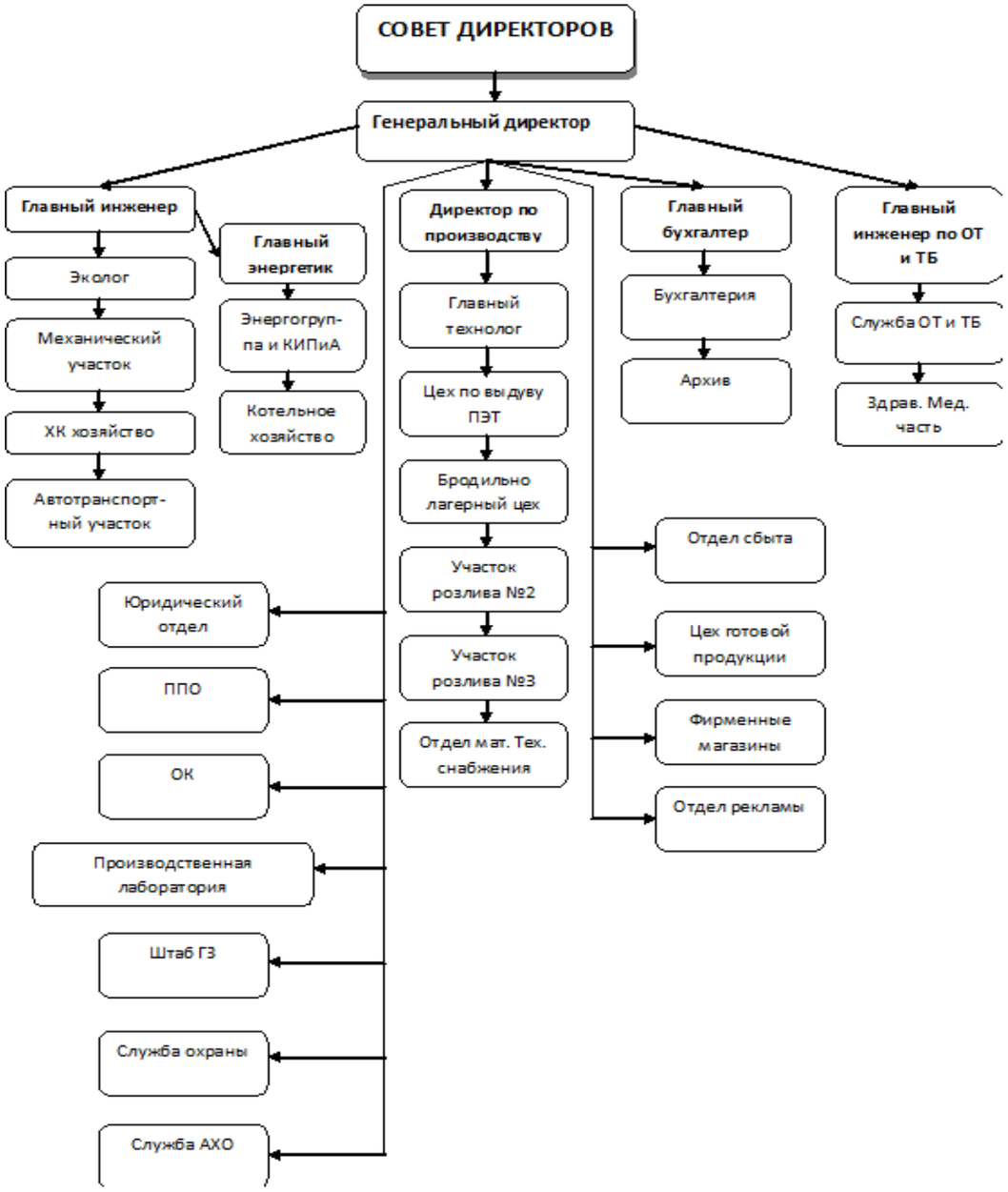

Рисунок 4. Основные функции службы охраны труда на ЗАО «Бендерский пивоваренный завод».

2. МОНИТОРИНГ И ОЦЕНКА СУОТ НА ЗАО “БЕНДЕРСКИЙ ПИВОВАРЕННЫЙ ЗАВОД”

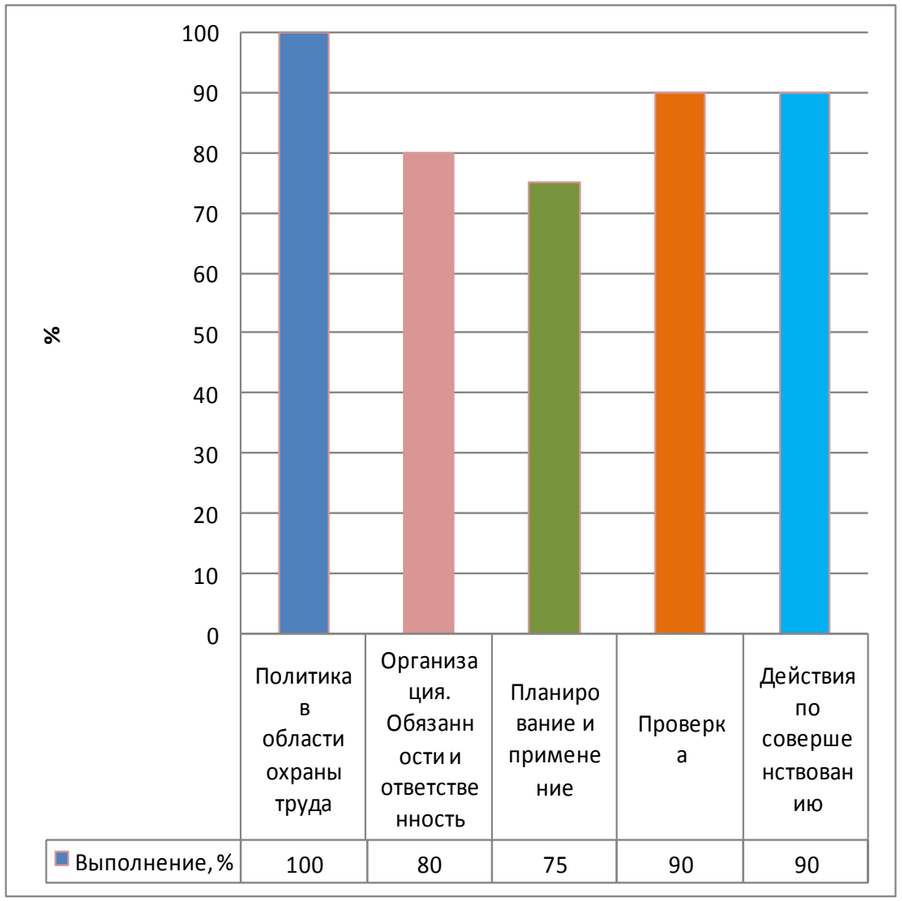

истограмма 1.Соответствие разработанности элементов СУОТ ЗАО «Бендерский пивоваренный завод» требованиям ГОСТ, %

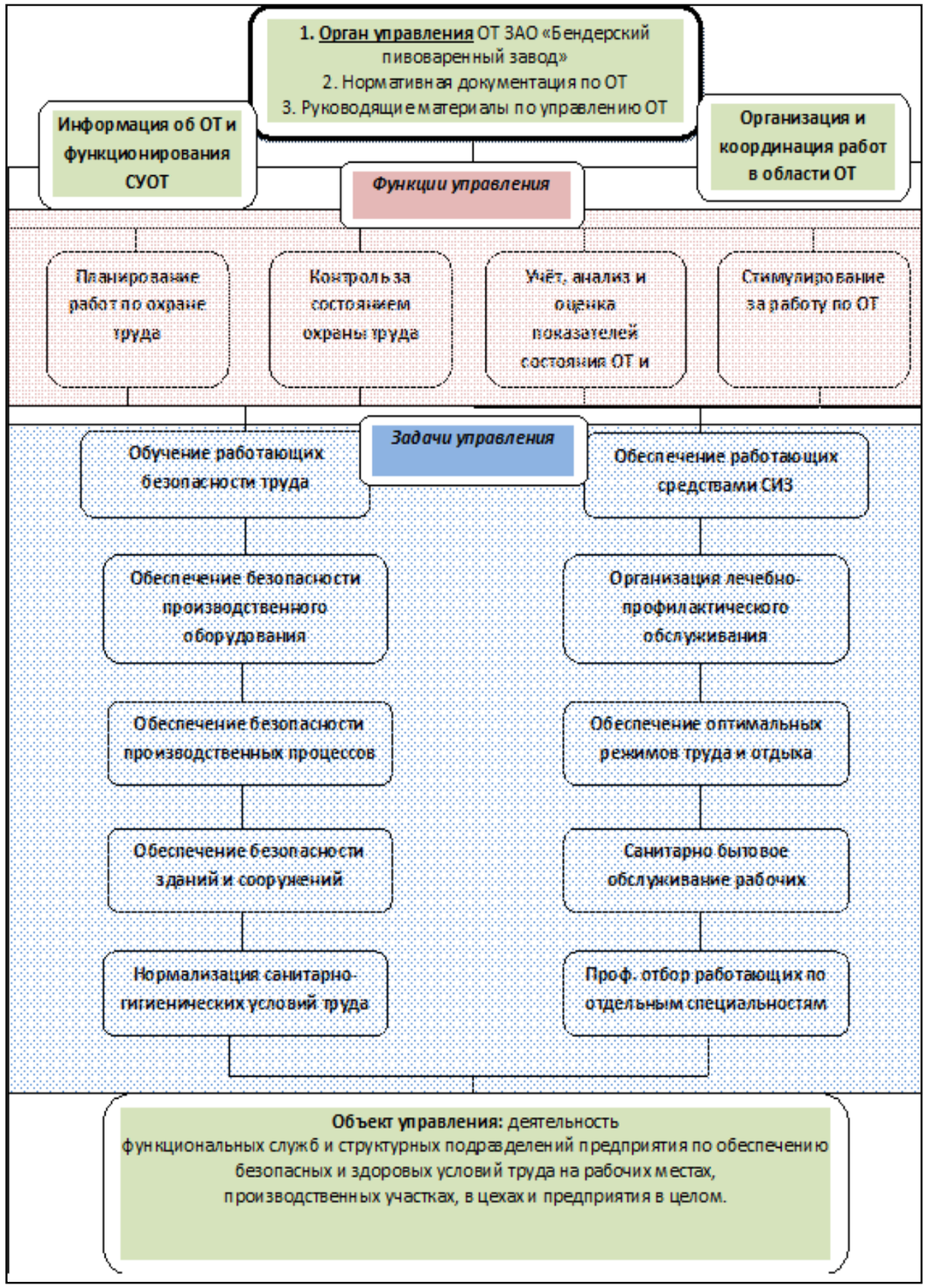

Рисунок 6. Схема системы управления охраной труда (СУОТ) ЗАО «Бендерский пивоваренный завод»
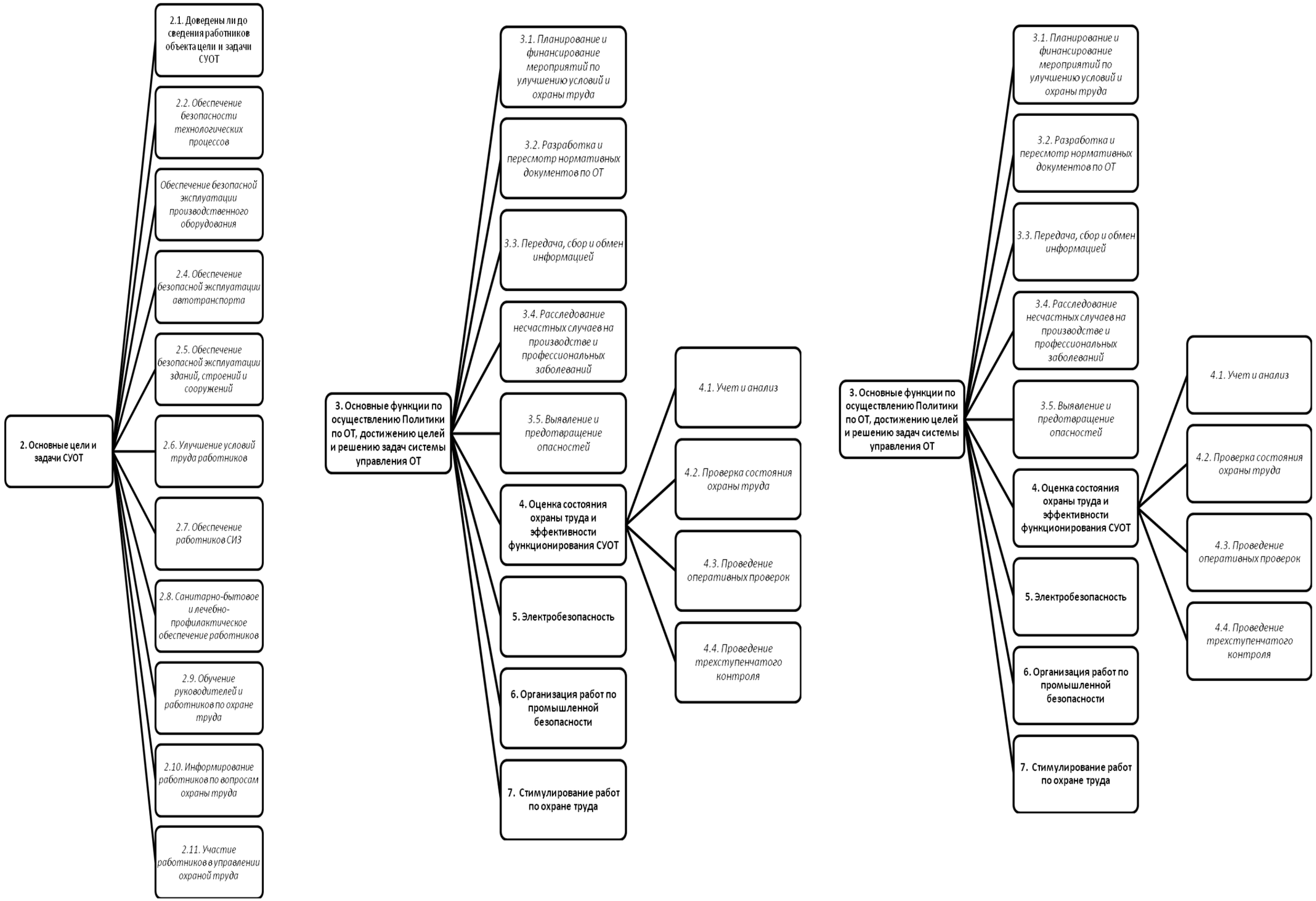
3. БЛОК-СХЕМА «ОЦЕНКА СООТВЕТСТВИЯ СУОТ И ПБ ОБЪЕКТА ПРИ ПРОВЕДЕНИИ ВНУТРЕННЕГО КОНТРОЛЯ»